PN:WHB_PS3S6	ISN=05A...25A

产品简介：

- 霍尔效应原理-闭环电流传感器；
- 能在电隔离条件下测量直流、交流、脉冲以及各种不规则波形的电流；
- 单电源工作：+3.3V DC
- 输出为电压信号,有极性无负值；
- PCB 安装测量；
- 可以根据客户的要求进行定制产品；

产品特性与应用：

产　品　特　性	应　　用
● 高精度	● 变频家电的驱动控制
● 良好的线性与响应时间	● 太阳能电源管理系统
● 低功耗	● UPS 不间断电源
● 具有良好的过载能力	● 标准电池监控
● 小型封装结构	● 逆变电源的应用
● 很高的稳定性与极佳的抗干扰能力	● 变速驱动应用

型号说明：

WHB□PS□S□□

1 2 3 4

1,测试电流（A）；(10-75)	2,供电电压-单路; 3--+3.3V	3,输出电压值; 6--0.625V	4,其他类型: 空--常规型号;T--特殊要求;

如：WHB25PS3S6 是指额定测试电流 25A，供电为+3.3V，额定输出为 0.625V 的常规 PS 型霍尔电流传感器；

电气特性：（以下参数，如没有说明，均在常温 25° C，+3.3VDC 条件下测试）

WHB	05PS3S6	06PS3S6	10PS3S6	15PS3S6	25PS3S6
额定电流　IPN(A),RMS	05	06	10	15	25
测量范围　IP(A)	0～±12	0～±15	0～±24	0～±35	0～±50
初级引脚　*d(mm)	Ø1.0	Ø1.0	Ø1.0	Ø1.0	Ø1.4
测量电阻 RM (Ω)25PPM	100±0.1%	100±0.1%	100±0.1%	50±0.1%	25±0.1%
线圈匝数 NS	2:1600	2:1920	1:1600	1:1200	1:1000
灵敏度　G(mV/A)	125	104.2	62.5	41.7	25
输出电压 VO(V)	1.65±(IP/IPN)*0.625				
工作电源 VC (V)	+3.3VDC ±5%				
绝缘电压 Vd(V)	50/60Hz, 1min, 2.5kV;RMS				
输出负载电容 CL(nF)	<10nF @Vo～GND				

动态特性：

项目	条件	数据	单位
精　度　XG	@ IPN,T=25° C	< ±0.7	%
零点偏移电压 VO	@ IP=0,T=25° C	1.65	V
零点失调电压 VOE	@ IP=0,T=25° C	< ±20	mV
偏移电压温漂 VOT	@ IP=0,-40 ~ +85°C	< ±0.5	mV/° C

线性度 εr		≤0.1	%FS
di/dt		>50	A/μs
响应时间 tr	@ 90% of IPN	<1.0	μs
工作频宽 BW	-1dB	DC-200	KHZ

常规参数：

项目	条件	数据	单位
工作温度 TA		-40 ~ +85	°C
储存温度 Ts		-55 ~ +125	°C
电流功耗 IC	@+3.3VDC	10+Is	mA
次级管脚 建议安装孔尺寸	(1, 2, 3,4) @尺寸 0.35*0.5mm	>1.1	mm
初级引脚 建议安装孔尺寸	(5,6) @尺寸*d	>*d+0.4	mm
产品重量 m		12	g
外壳材料	含 30%玻璃纤维的 PBT 材料，阻燃等级：UL94- V0		

结构图(mm)：

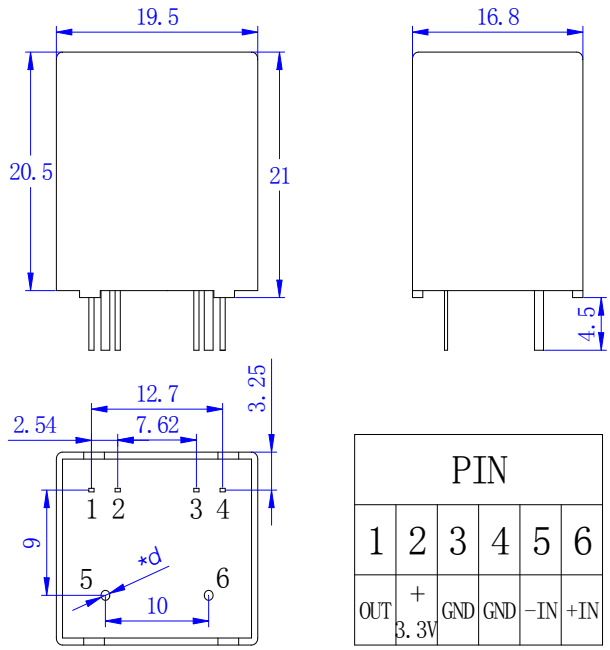

PIN					
1	2	3	4	5	6
OUT	+ 3.3V	GND	GND	-IN	+IN

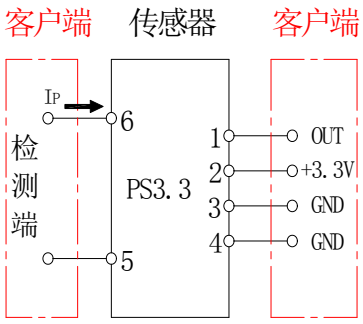

备注:
上图中所有尺寸的总公差为：±0.2mm

输入电流与输出电压的关系：

以 WHB25PS3S6 为例，输入电流与输出电压的关系见下表 table 1，Fig.1

Table 1:

Input current (A)	-50	-25	0	25	50
Output voltage (V)	0.4	1.025	1.65	2.275	2.9

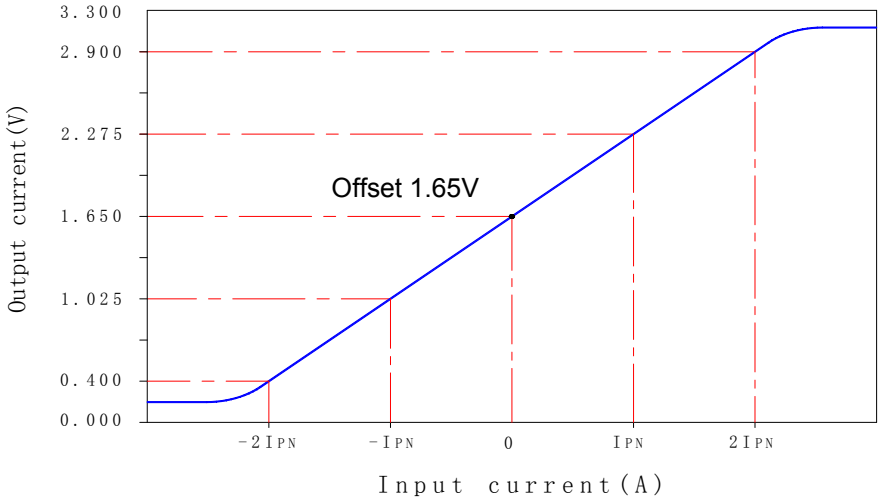

Fig. 1 Relation between the input current (DC) and output voltage (DC)

备注：

1，按照接线图的标定的方向接入电流；注意电流的正反向；

2，按照结构图中标定的功能管脚的定义来接线；

3，上述的规格为标定规格，我公司可以根据客户的要求定制产品。

4，如我公司产品有新的更改，请恕不另行通知，以实际的产品参数为准；